Dibujar el Aislante de Alta Tensión, mostrado a la derecha, a la escala 1:2. Se da el centro de la argolla de sujección.

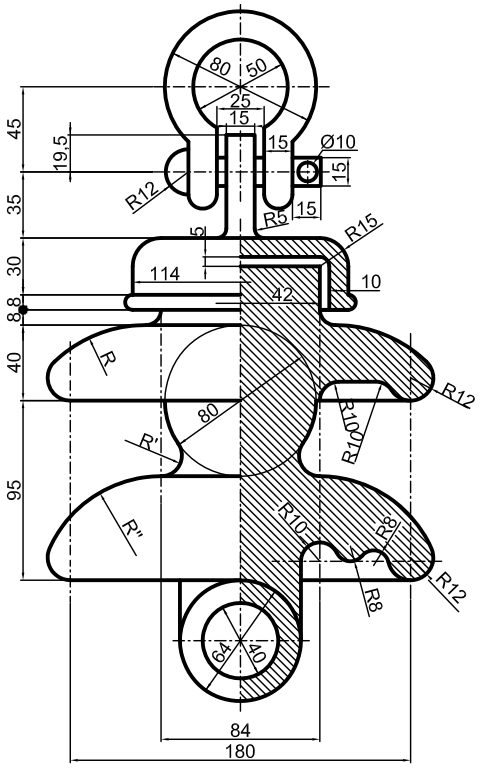

Tangencias 8-Aplicación 4

CENTRO

1.21 BT II

Dibujar el Aislante de Alta Tensión, mostrado a la derecha, a la escala 1:2. Se da el centro de la argolla de sujección.

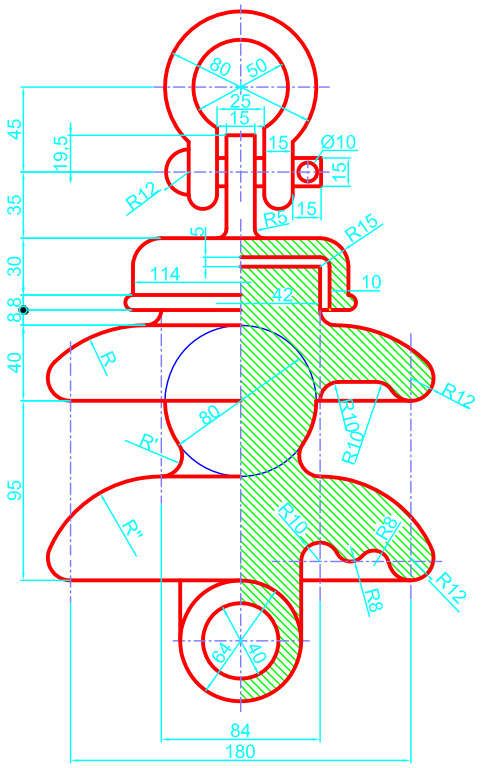

Tangencias 8-Aplicación 4

CENTRO

1.21 BT II